生産中止図面
２００６／０８

<特殊内容>
1.便ふたなし品

＊定格：AC100V-1388W 50/60Hz
＊設置前に水圧を測定ください
・最低必要水圧0.05MPa(16.5L/min流動時)が必要です。
この水圧を確保できないと汚物を排出しないことがありますので注意してください。
・最高水圧は0.75MPaです。
注1：洗面所や浴室など他の水栓器具を同時に使用したときも、上記水圧と流量が必要です。
注2：配管は呼び径13以上をご使用ください。
(上記水圧と流量確保のため。)
注3：75，100塩ビ管(VU，VP75・100)共用
塩ビ管の排水ソケットとの接合：床上60mm

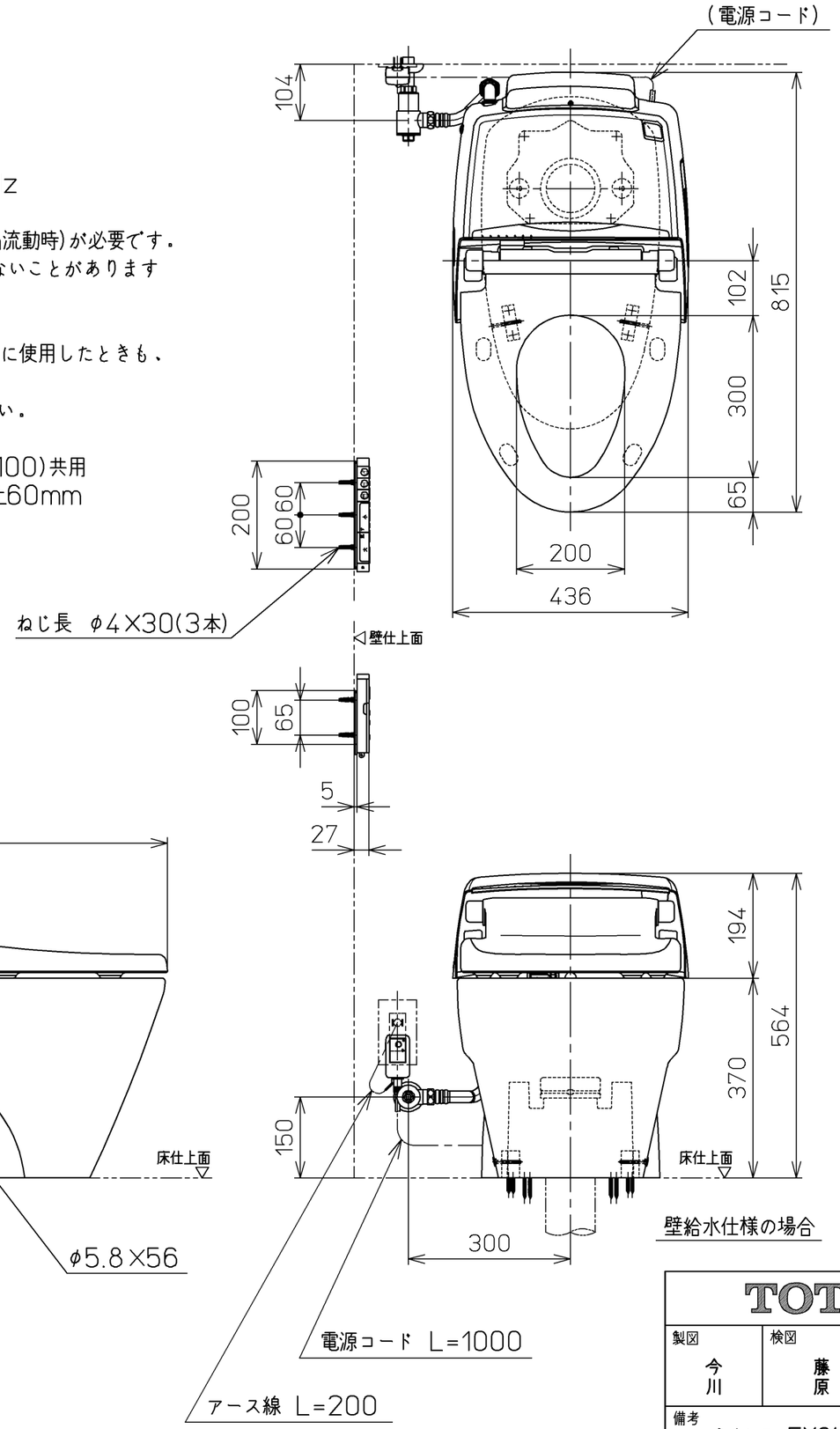

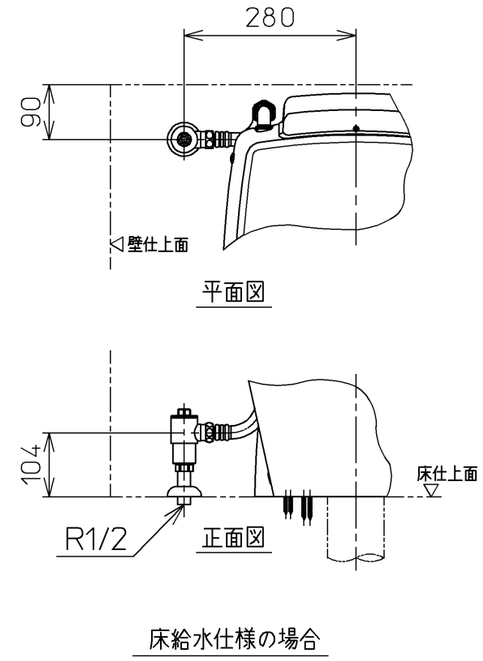

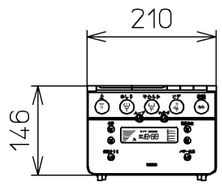

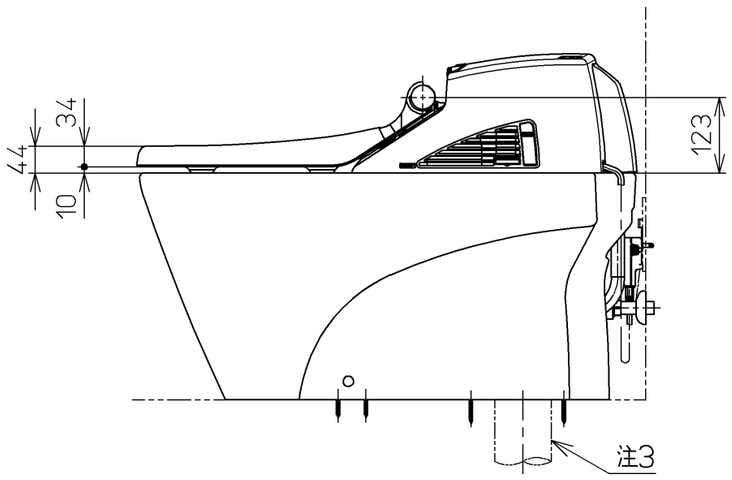

TOTO			単位 mm	名称 ウォシュレット一体形便器
製図 今川	検図 藤原 中山	日付 05-02-25	尺度 1：10	
備考 ネオレストEX2(水道直結式) 一般地・流動兼用，S排水		機能部：TCF9922V6 / 陶器部：CS991B		品番 CES9922BT6
				図番 CES9922BT6_A1010
A3				ページNo. 1-1 (改)